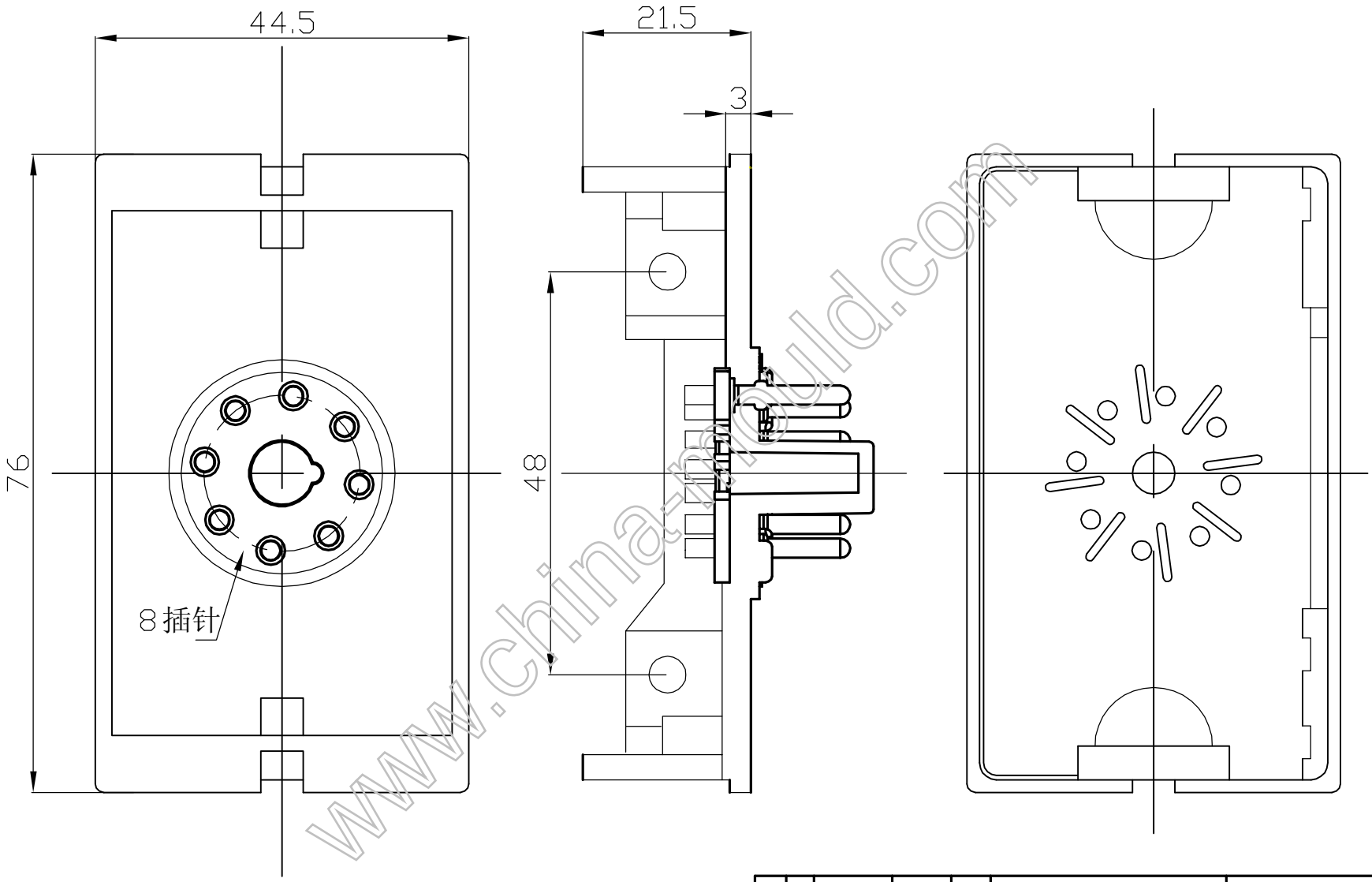

www.china-mould.com

借（通）用件登记	
旧图总号	
底图总号	
签字	
日期	
档案员	日期

标记	处数	更改文件名	签字	日期			
设计			标准化				
制图			审定				
审核			会签				
工艺			批准				

图样标记	重量	比例
共 张	第 张	

宁波三和壳体公司

插座

14-3