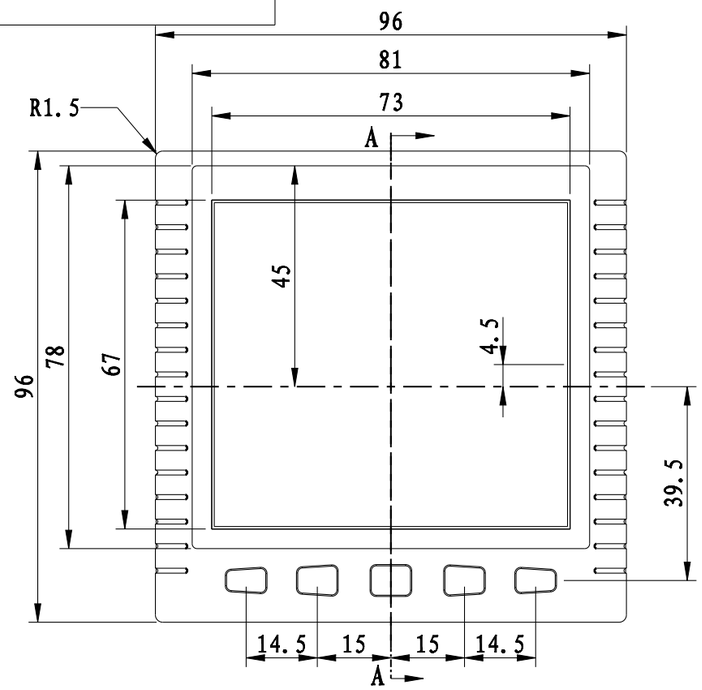

比例 4:5

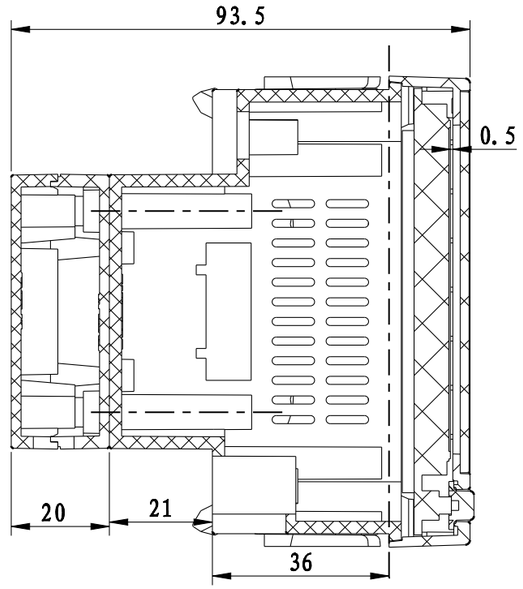

截面 A-A

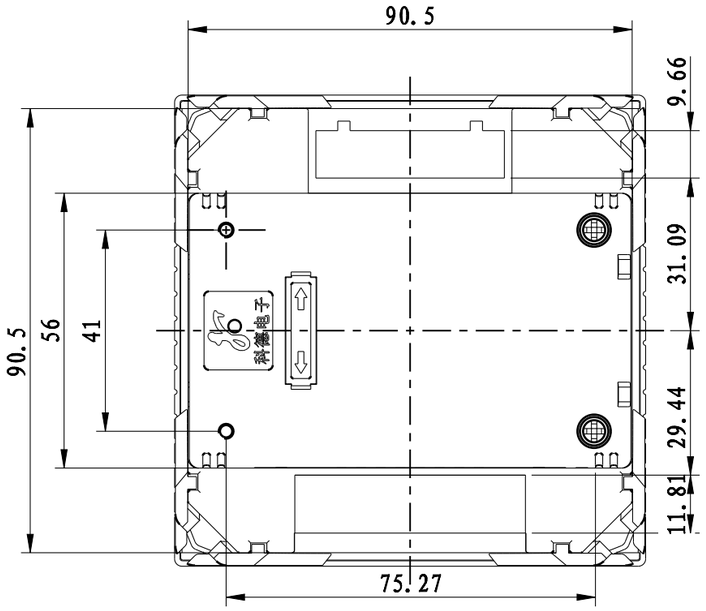

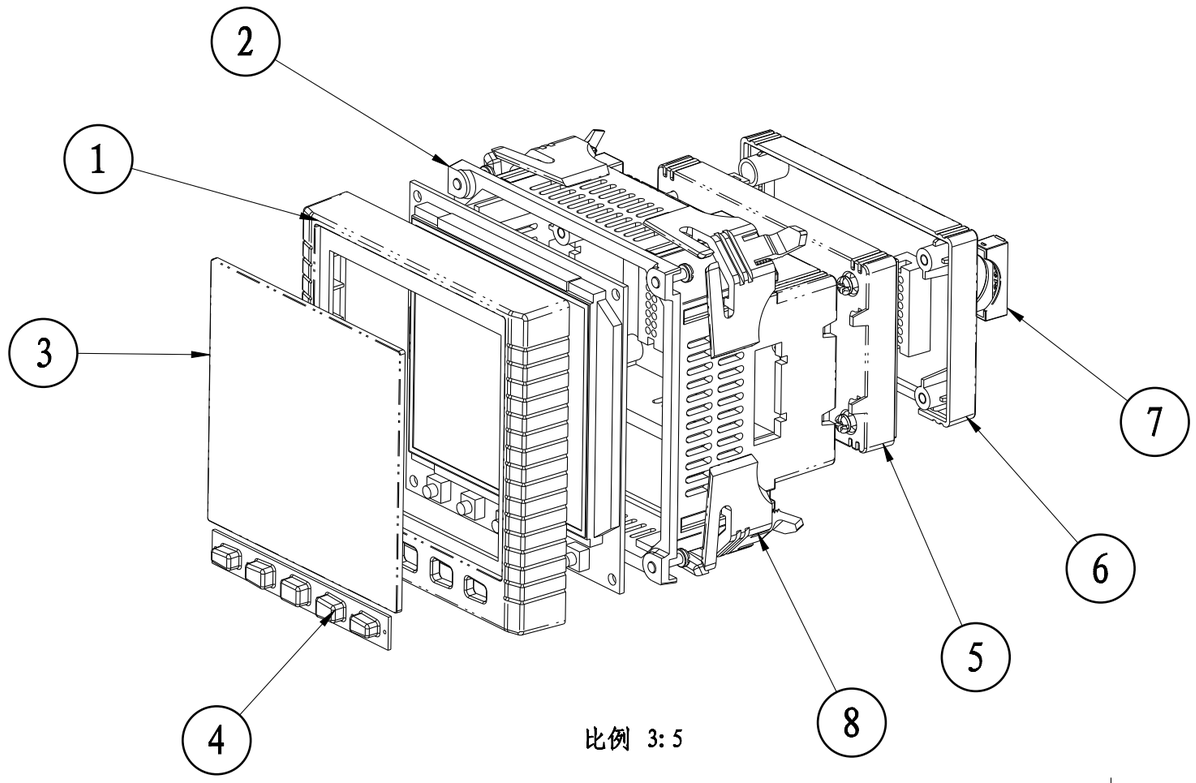

比例 3:5

序号	产品名称	零件代码	数量	材料	重量	备注
	PT3x10圆头自攻钉	PT3x10	4	铁		
	M3x10圆头螺丝	M3x10	4	铁		
8	安装架	96105-7	4	PC		
7	端子盖	96130-7	1	PC		
6	上盖	96130-6	1	PC		
5	底壳	96130-5	1	PC		
4	按键	96130-4	1	硅胶		
3	透明板	96130-3	1	透明PC		
2	下壳	96130-2	1	PC		
1	面框	96130-1	1	PC		

制 图 Drawing	审 核 Auditing	批 准 Confirm	客户名称 Custom Name		材 料 Material	
			产品名称 Product Name	装配示意图	图纸比例 Drawing Scale	4: 5 A3
			产品编号 Product Code	96130	视 图 Project View	(mm)
共 1 页		第 1 页	宁波三和壳体公司 NINGBO SANHE ENCLOSURE CORPORATION		中国宁波慈溪 TEL:+86(574)63226910 FAX:+86(574)63226900	