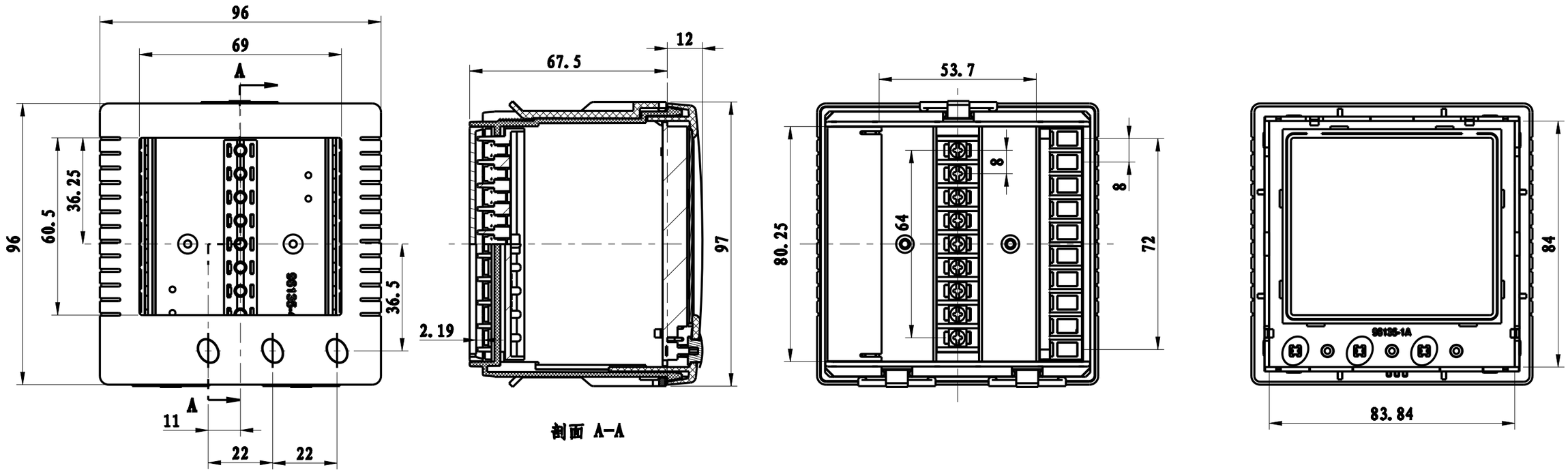

剖面 A-A

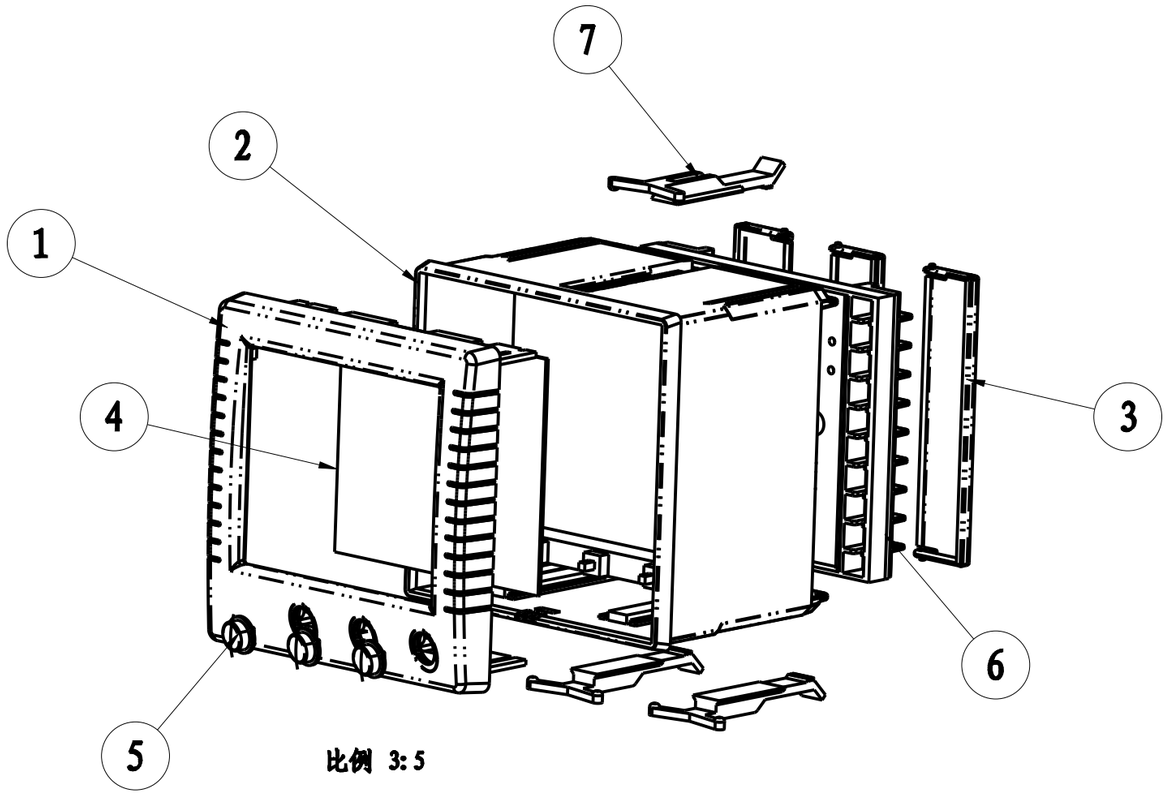

比例 3:5

序号	产品编号	零件名称	数量	材料	重量(g)	备注
7	4974-5	安装架	3	PC		
6	96135-4	接线板	1	阻燃ABS		配9675焊接式端子9只 9675弹片和内铁片20只
5	96103-5	按键	3	阻燃ABS		
4	96103-4	透明板	1	透明PC		74.2x65.8mm
3	96135-3	端子翻板	3	透明PC		
2	96135-2	下壳	1	阻燃ABS		
1	96135-1A	面框	1	阻燃ABS		

制图 Drawing	审核 Audiling	批准 Confirm	客户名称 Custom Name		材料 Material	
胡鑫波			产品名称 Product Name	装配图	图纸比例 Drawing Scale	A3
			产品编号 Product Code	96135A	视图 Project View	(mm)
2015.07.13						
共 1 页	第 1 页		宁波三和塑胶公司 NINGBO SANHE ENCLOSURE CORPORATION		中国宁波慈溪 TEL:+8657416326910 FAX:+8657416326900	